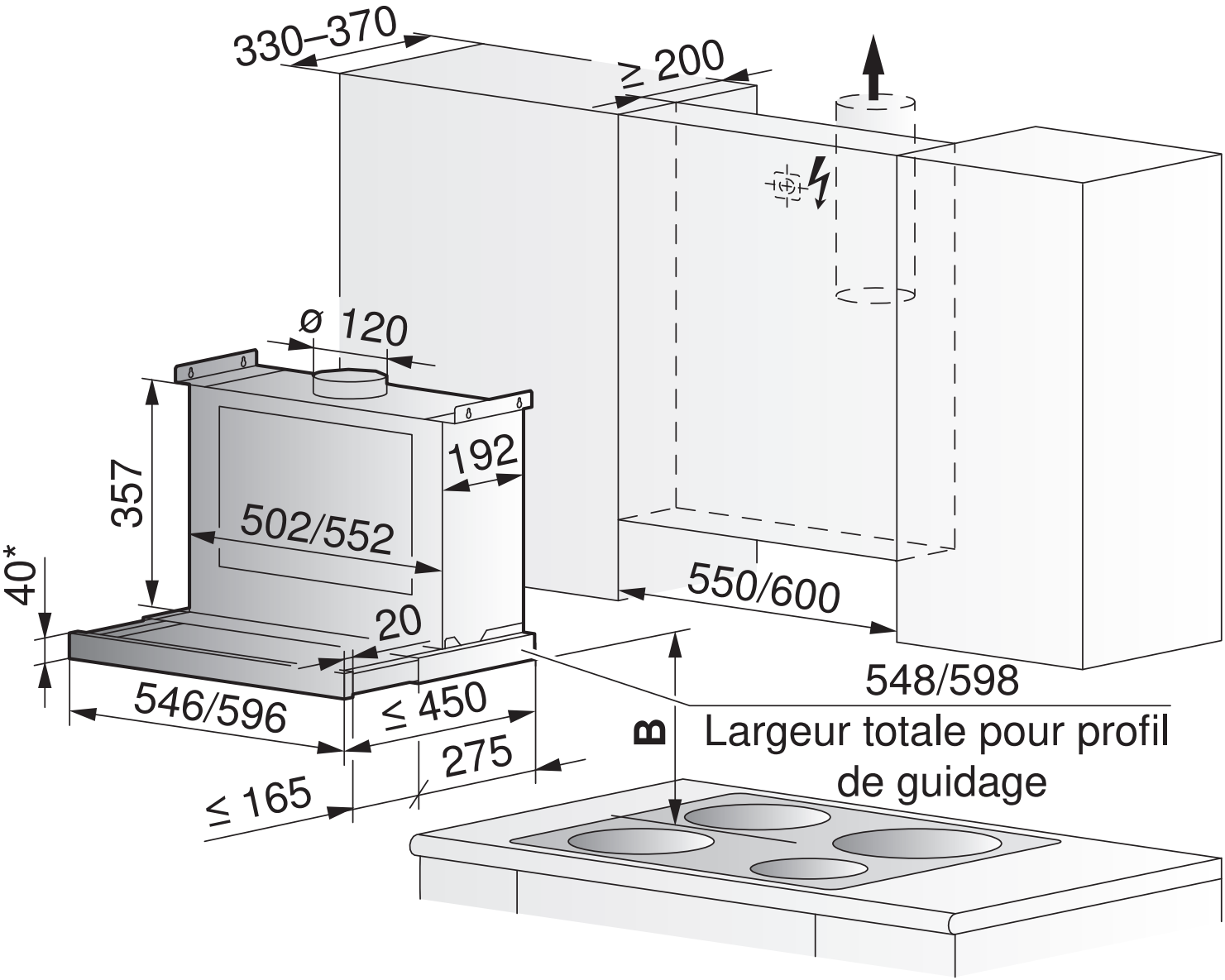

Hotte d'aspiration norme SMS / 55 cm

DF N 5